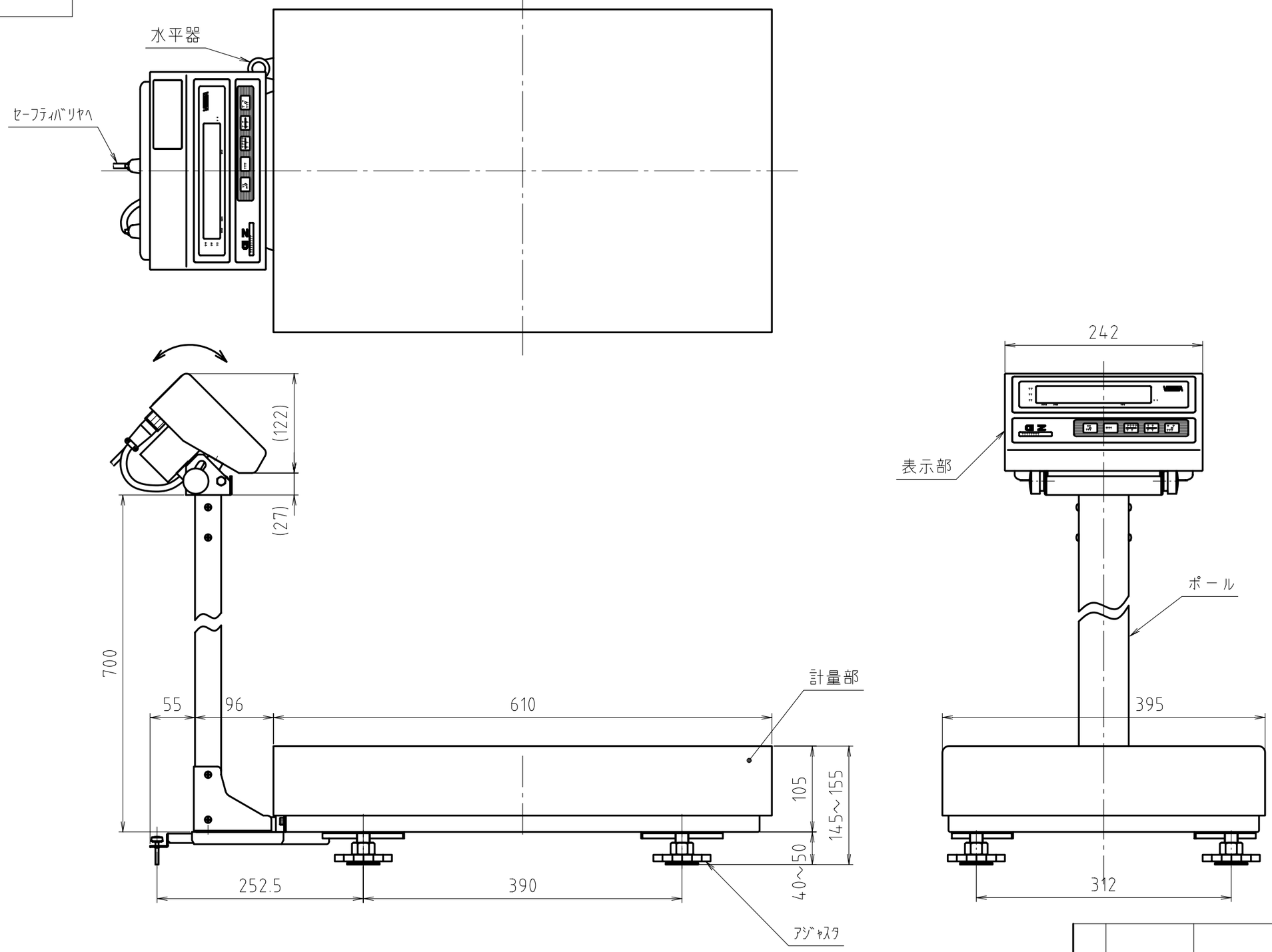

記号	訂正などの履歴	年・月・日	担当	審査	承認
△		・・			
△		・・			
△		・・			
△		・・			

符号	名称	材質・型番	員数	処理	備考・メーカー	部品番号

第三角法 〔単位 mm〕

指定外公差	±5	尺度	1:5		機種		型式・図名	GZII-60KF,100KF,200KF 外形図
		設計	99.12.20 スザワ	製図	審査	承認	図番・部番	3140G

A33487P21

新光電子株式会社 SHINKO