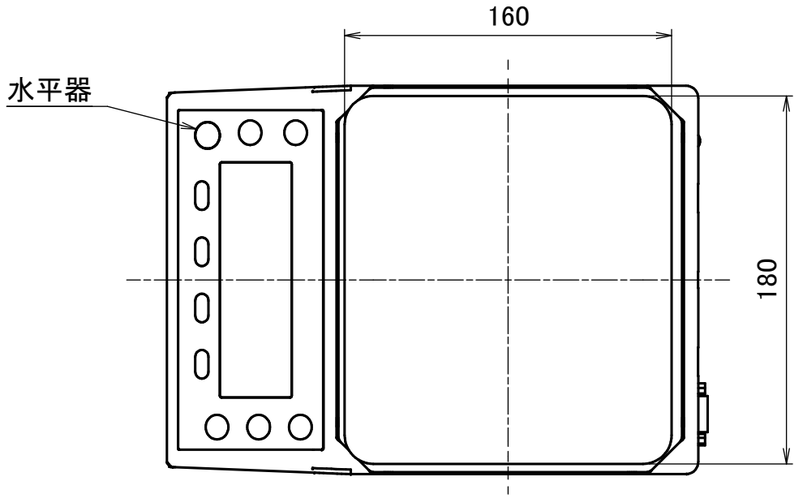
160
水平器
180

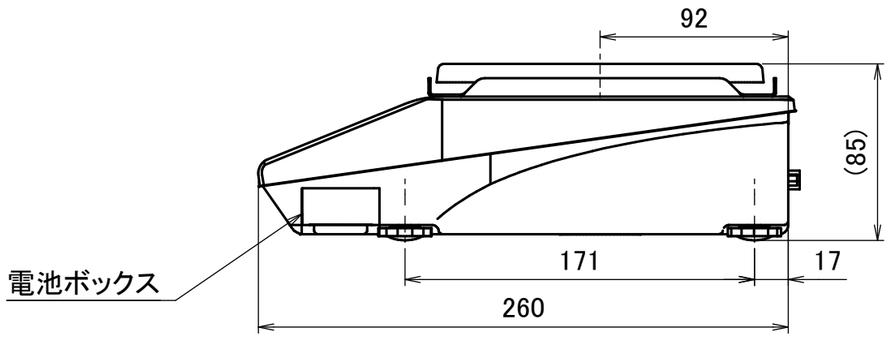
92
(85)
171
17
260
電池ボックス

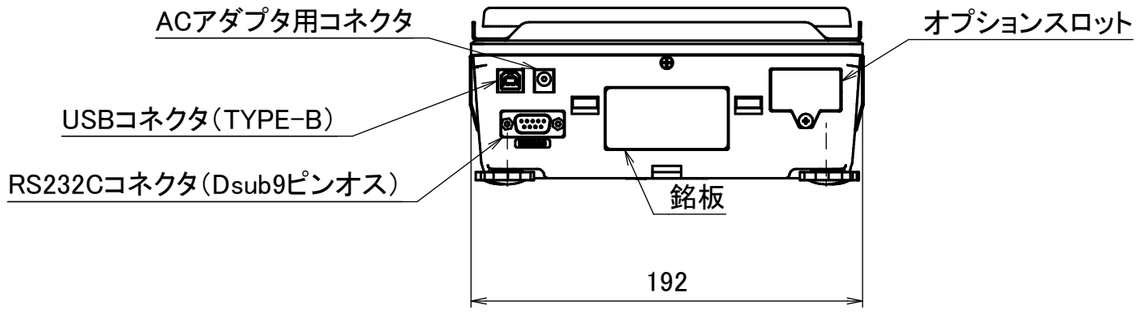
ACアダプタ用コネクタ
オプションスロット
USBコネクタ(TYPE-B)
RS232Cコネクタ(Dsub9ピンオス)
銘板
192

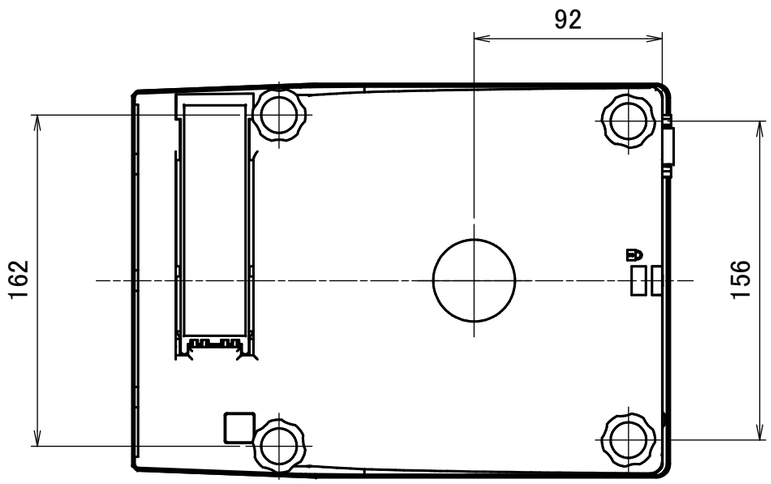
92
162
156